『鳥取県グリーン商品』認定製品

リサイクル Rブロック

国土交通省
新技術情報提供システム（NETIS）
登録商品

登録No.KK-080003-V

商標登録 2010-062644号

明度証明書

自立型ブロック

レベロック（水平積大型ブロック）

郡家コンクリート工業株式会社

施工性に優れた、レベロック（水平ブロック）です。
自立式の大型化した積みブロックで、表面は自然と調和する
石模様です。

レベロック（水平ブロック）の特長

1. 優れた構造安定性

ブロック練り積み擁壁としての壁体重量、一体性、コンクリート強度等は標準設計と同等以上となっており、一般的な積ブロックと同様の仕様が可能です。

国土交通省
新技術情報提供システム（NETIS）
登録商品

登録No.KK-080003-V

2. 施工が簡単、安全、早い

ブロックはすべて水平に自立するため、熟練工でなくても、誰でも簡単に、安全に、短期間に施工できます。

3. 優れた経済性

製品のサイズが1㎡/個と大型なため、重機施工となり積みスピードが大幅にアップします。

4. あらゆる環境にマッチ

ブロック表面の模様は自然景観にもよくなじむ石模様です。

※レベロック（水平ブロック）は、全て受注生産になります。

施工写真

レベロック　35型　Aタイプ　(666×1500)

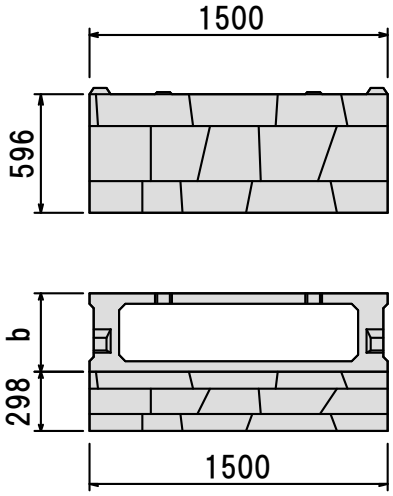

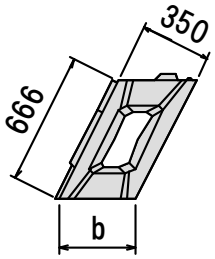

呼び名	規格寸法 (mm)	参考質量 (kg)
	b	
3分勾配用	365	450
4分勾配用	377	445
5分勾配用	391	435

レベロック　35型　Bタイプ　(666×750)

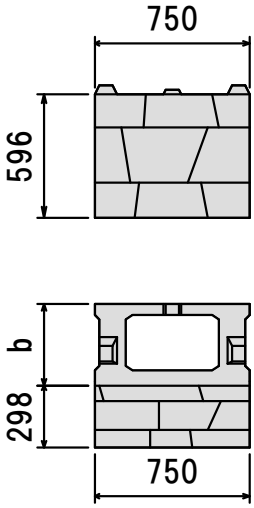

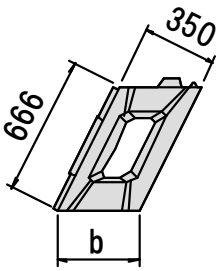

呼び名	規格寸法 (mm)	参考質量 (kg)
	b	
3分勾配用	365	240
4分勾配用	377	235
5分勾配用	391	255

レベロック　35型　Cタイプ　(333×1500)

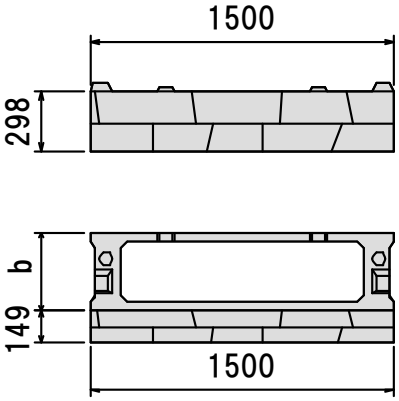

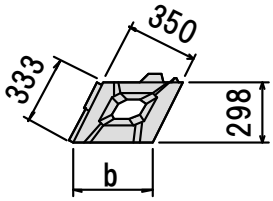

呼び名	規格寸法 (mm)	参考質量 (kg)
	b	
3分勾配用	365	210
4分勾配用	377	205
5分勾配用	391	205

基礎ブロック

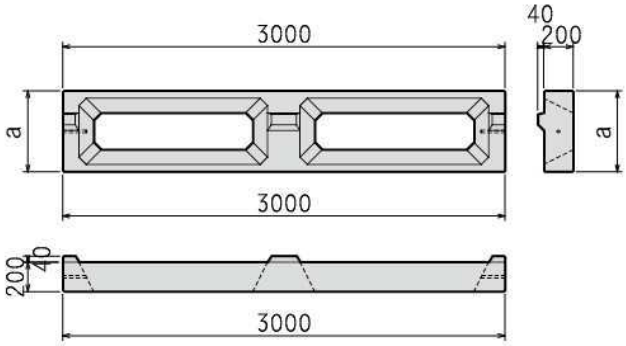

呼び名	規格寸法(mm)	参考重量 (kg)
	a	
35 型	550	365

基礎ブロック

※基礎ブロック上段の突起の斜面が緩やかな方がブロック前面になります。

展開図

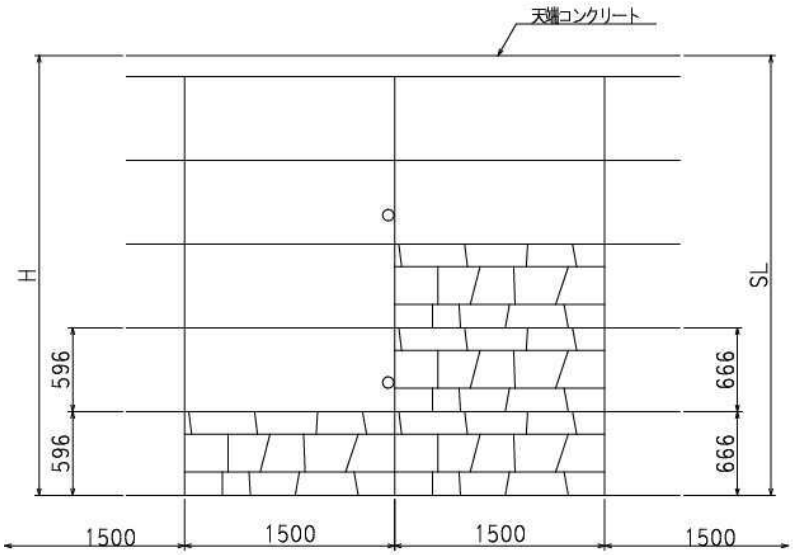

断面図

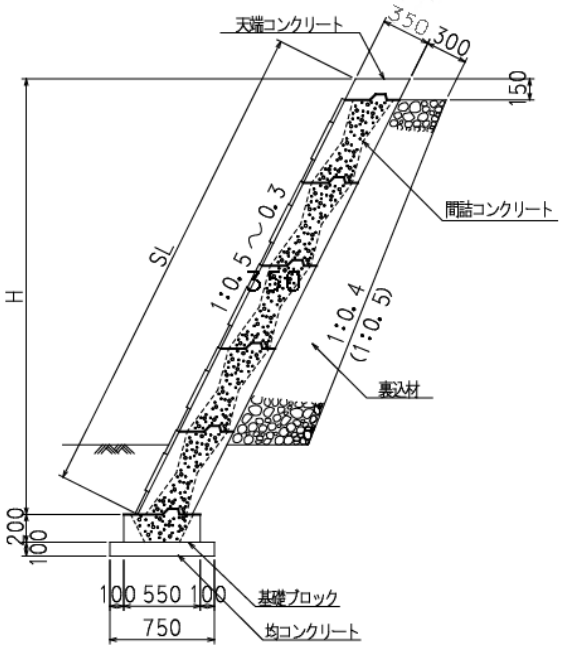

数量表

レベロック（水平ブロック）

（10m² 当り）

名　称	形状寸法 規　格			全数量	単位
レベロック	1500×666			10.000	個
間詰コンクリート	5 分勾配	A タイプ　35 型	18N-8-40	1.775	m³
	4 分勾配	A タイプ　35 型		1.732	
	3 分勾配	A タイプ　35 型		1.710	

基礎ブロック

（10m当り）

名　称	形状寸法 規　格		全数量	単位
基礎ブロック	L=3000		3.333	個
間詰コンクリート	A タイプ　35 型	18N-8-40	0.557(0.167)	m³

※（　　)内は製品 1 個あたりの数量です。
※　必要に応じて 2～3m² に一ヶ所、水抜きブロックをご使用願います。

歩掛表

（10m² 当り）

材　料	全数量	単位	摘要
レベロック	10.00	個	35 型
一般世話役	0.10	人	
ブロック工	0.30	人	
特殊作業員	0.10	人	
普通作業員	0.30	人	
ラフテレーンクレーン	0.20	日	25t 吊
胴込コンクリート	1.78	m³	

施工要領

１．基礎ブロックの布設
均しコンクリートを設置した後、所定の位置に基礎ブロックを布設し、間詰コンクリートを天端まで打設します。

２．１段目のブロック布設
ブロックを布設した後、ブロックの裏側から良質土、又は裏込材で埋戻し、間詰コンクリートをブロックの半分程度まで打設します。

３．２段目以降のブロック布設
ブロックを布設した後、裏込材を充填し、間詰コンクリートをブロックの半分程度まで打設します。（必要に応じて水抜きパイプを設置）

４．天端コンクリート
天端コンクリートを施工して完了です。

①

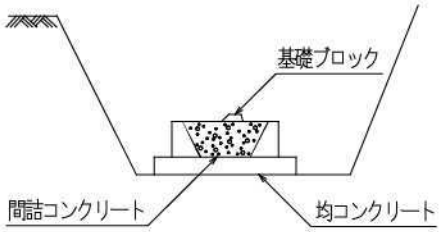

②

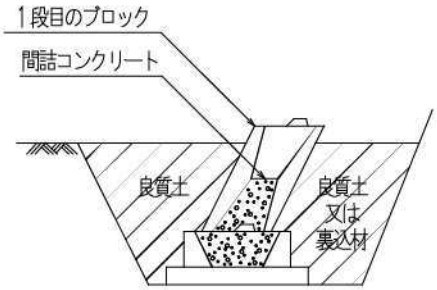

③

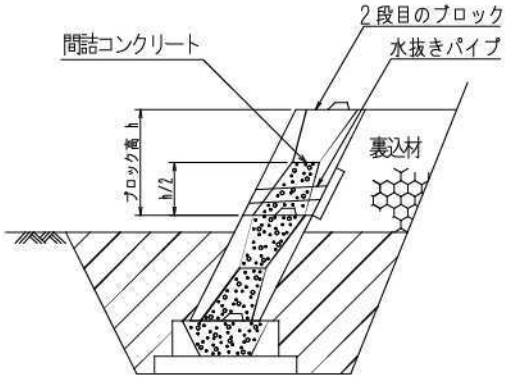

④

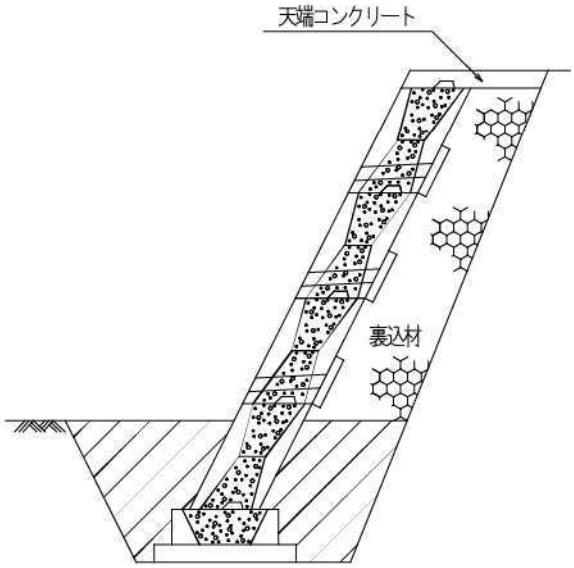

保管・取扱いに関する注意事項

●製品本来の目的・仕様以外でご使用になると危険ですので十分注意してください。
●作業時には関係者以外の人が現場に立ち入らないように十分注意してください。
●リフト及びクレーンでの製品の移動時は荷崩れしないよう、静かに移動してください。
●施工治具（吊りワイヤー、金具等）は使用前に十分に点検を行ってください。
●施工治具の製品への取り付けは確実に行ってください。
●重量物ですので、据え付け吊り込み中は、製品の下に入らないでください。
●現場での作業時には、適切な保護具（ヘルメット、手袋、安全靴）をご使用ください。

カタログご利用にあたってのお願い

●このカタログに掲載の製品は、平成２６年５月現在のものです。
●このカタログは、当社取り扱い製品の主要事項を掲載したものです。
詳しい説明、使用図面等さらに詳しい資料を必要とされる場合には、担当者までお申し付けください。
●掲載製品の中で、一部取り扱いできない地区・地域があります。
●掲載製品の規格寸法につきましては、成型寸法となっておりますので表面加工により実寸法とは異なる場合があります。
●単体図・展開図・断面図は参考例ですので、ご使用にあたっては設置場所、設置条件を考慮してください。
●製品質量は参考値のため、仕様材料（セメント・骨材等）により、若干の変動があります。
●カタログ以外の製品、および特注品についても、設計・製作いたします。担当者までお申し付けください。
●掲載製品の色につきましては、印刷の関係上、実物とは多少異なる場合があります。

安全上の注意

ご使用の前に必ずお読みください。

この説明書では、危険をその内容・程度に応じ、次の表示をしております。安全にご使用いただくために、この取扱説明書の内容を施工前に、工事に携わる全ての方に伝えていただき、ご理解いただけるようお願い致します。

警告 この表示を無視して誤った取扱をすると、人が死亡、または重傷を負う可能性が想定される内容をしめします。

この記号は、禁止の行為であることを告げるものです。（～してはいけません。）

警告 製品が落下したときに大事に至らないように、次の事項をお守りください。

吊り上げ中、製品の下に入ることは厳禁です。

〈製品が落下した時に、死亡事故の恐れがあります。〉

◆吊り上げ状態は、最低限の必要な時間にしてください。

◆吊り上げ状態でしばらく置かなければならないときには、地面より最低限の高さにしてください。

◆吊り上げ時は、決められた最低限の人以外は、製品には近づかないでください。

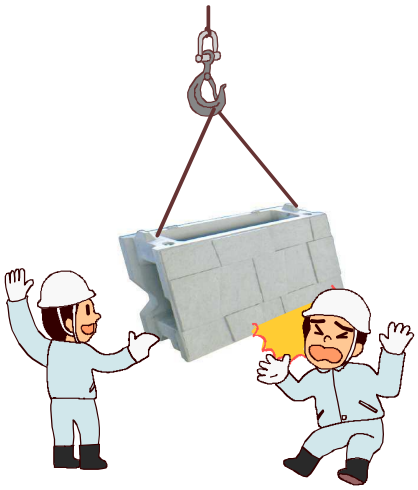

◆作業者は互いに声を掛合い、安全に細心の注意を払ってください。

◆吊り上げ、移動の高さは、地面より最低限の高さにしてください。

製品の反転をする時は、製品が落下しても支障のない位置で行い、吊り金具側には立たないでください。

〈ワイヤーや吊り金具がハネたり、製品が横転して事故の原因になることがあります。〉

警告 その他事故防止のため、次の事項をお守りください。

◆据え付け完了まで、ワイヤーや吊り金具を外さないでください。

＜据え付け完了前にワイヤーや吊り金具を外して作業すると、重心が前にかたより、製品が横転し、事故の原因になることがあります。＞

◆吊り上げ前に、吊りワイヤー・ビームに充分な強度があること、ワイヤーのすり減り、バラ発生等の摩耗がないことを確認してください。

〈吊り具に摩耗があると事故の原因になります。〉

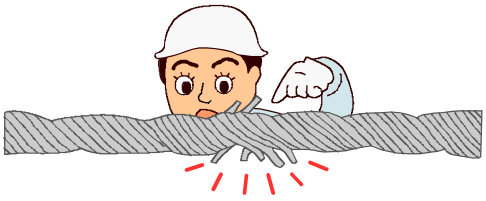

◆作業完了時、ワイヤーや吊り具を外すときには、周囲に人がいないことを確認してください。

〈ワイヤーや吊り具がハネて、事故の原因になることがあります。〉

◆吊り上げは、資格を持った人の操作するクレーンで行ってください。

〈資格のない人が作業しますと、事故の原因になります。〉

◆クレーンへの指示は決められた人が一人で合図してください。

〈複数の人が合図しますと、現場が混乱し、事故の原因になります。〉

お問い合わせ

郡家コンクリート工業株式会社

本　　社　〒680-0433 鳥取県八頭郡八頭町山上363-17
TEL.(0858)73-0500　FAX.(0858)73-0535

生コン工場　〒680-0427 鳥取県八頭郡八頭町奥谷206-1
TEL.(0858)72-1154　FAX.(0858)72-1614

[URL] http://www.kooge.jp info@kooge.jp

2016.6 第 3 版