ライオン通信
<URL>http://www.kooge.jp/
Vol. 236　2023年8月10日発行
郡家コンクリート工業株式会社
〒680-0433 鳥取県八頭郡八頭町山上 363-17
TEL(0858)73-0500　FAX(0858)73-0535

日々進化⑯

私が敬愛する第一コンサルタンツの右城猛（うしろたけし）社長は、ホームページ『右城猛の日々進化』の中で「若手技術者に伝えたいこと」として仕事の流儀を書いていらっしゃいます。新入社員だけでなく、中堅、ベテランの方にも大いに参考になること請け合いです。ぜひお役に立てて下さい。
（２０２０年に上梓された『夢を追い求めて〈土木技術者編〉』でもご覧いただけます。）

わかりやすい安全性の評価を

　私たちは構造物の安全性を評価する際に「OK」「NG」という表現をしている。最近になって、これは適切ではないと思うようになった。「OK」の意味を明確にしないまま使っているためである。相手に誤解を与えトラブルに発展するケースも少なくない。

　つい最近も、ある建設会社から、
「宅地擁壁が傾斜した、支持力の不足だろうか」
という問い合わせがあった。施主も請負者も安全率を規格値以上確保しておけば、擁壁は微動たりともしないと思いこんでいたようである。

　荷重が作用すれば、地盤は多かれ少なかれ変形する。変位置を事前に予測し、施主に説明しておくべきであった。

　構造物の安全率が１．０を下回ると不安定になる。このため設計では１．０以上の安全率を確保することにしている。これも誤解の元になっている。安全率が１．０を下回るということは、構造物が運動を開始することを意味している。安全率が１．０を下回ったとしても、荷重の作用時間が短ければ、構造物の変位置は微少に留まる。このため一般に問題になることはない。

　安全性を「OK」「NG」と二者択一的に評価するのではなく、どのような現象が発生するのかを具体的に示した上で、安全性を評価することが望まれる。
（高知建通新聞「明日へ・四国視点」２００７年８月）

（９月号に続く）

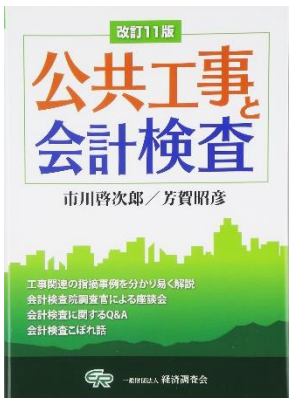

会 計 検 査

『公共工事と会計検査』の改訂 11 版より「会計検査こぼれ話」をご紹介します。
一息ついて読んでいただければ幸いです(^-^)/

著者の**市川　啓次郎(いちかわ　けいじろう)氏**は昭和19年生まれ。
元会計検査院　国土交通総括検査室長を務められていました。
芳賀　昭彦(はが　あきひこ)氏は昭和30年生まれ。
現在、一般財団法人経済調査会技術顧問としてご活躍中です。

会計検査こぼれ話：　日本の力

海外の発展途上国に対する無償資金協力の事業を調査した時のことである。検査ではなく調査としているのは、この資金を使う国が事業を発注するのであり、その事業の検査権限は対象国にあるからで、対象国の協力を得て調査を行っているからである。

成田から 12 時間飛んでパリに一泊し、早朝、西アフリカの某国へ再び 7 時間飛んで、ふらふらで着いた。この国には、当時、水道事業、発電・電力事業、水産加工施設整備事業、学校の建設事業、放送関係機器の整備事業など数々の事業が展開されているが、交通事業も治安も衛生状態も悪く、命がけである。

しかし、現地の人たちは、建国の気概に溢れており、各事業に携わっている関係者の熱心さと我が国への期待に触れると、我が国は、世界に冠たる技術立国のプライドにかけて、気を引き締めて支援しなければならないと思ったところである。

事業の一つの発電設備の調査に行った。ここには、品評会のようにイギリス、ドイツの火力発電設備の隣に日本の某メーカーの発電設備があったが、稼働しているのは、我が国の設備のみ。相手国の話では、他国のは、設置して直ぐに故障し、しかも、部品の交換のお願いをしても相手にしてもらえず、現在では粗大ゴミ状態とのこと。一方、日本のものは、故障が少なく、メンテナンスに関わる人材の育成も丁寧に熱心にしてくれ、日本への信頼は厚く感謝しているとのこと。

次のその日、200 ㎞以上走り夕方に着いた学校建設の現場。聞けば、学校のおかげで部族間の会話の機会も増え、部族間の戦争もなくなったとの思わぬ効果。これを説明をしてくれた長老が「米百俵」の話を知っていて、「日本人は目の前の生活苦に米を使わず、耐えて人材育成に使い今の地位を築いた。我々もこの学校で建国の人材を育てる決意。自分もここで勉強して、次は日本語で挨拶できるようにする」との話も聞かされ、こちらこそ元気を頂きました。(A. H)

レオちゃんの製品紹介コーナー

● かんたん側溝（落ち蓋タイプ）●

こんにちは！
ライオン通信のレオちゃんです♪

今月は、Ｕ字側溝『かんたん側溝(落ち蓋タイプ)』の
ご紹介です。
これまで鳥取県内の多くの現場に納入してきました。
水路幅Ｂ２５０～Ｂ５００まで取り揃えていますので、
現場にあった規格をお選びいただけます。

今月は、近年の納品した現場の施工事例と横断用について
ご紹介します。
是非ご検討ください ^ ^

特　長

- 製品の開口部が納品時に上を向いているため、反転不要で施工が容易です。
- 蓋版はズレ止め機能が付いているので、磨耗・角欠けを防止します。
- 蓋版上部はアート模様(小水路)により、すべり止め・排水機能を備えています。
- 蓋版中央部に連続スリット(面排水)を設け、集水性・排水性を高めました。
- 蓋版は高齢者・身障者・視覚障害者などに配慮したバリアフリーデザインです。
- 側面が等厚タイプもご用意しており、従来のU型側溝のような張り出しがないため、転圧が容易に出来ます。(横断用は等厚タイプが標準です。)
- Ｔ－２５荷重に対応しています。
- 底版コンクリートを調整することで道路勾配に関係なく水路勾配が自由に付けられます。
- 底版調整コンクリートの施工が簡単です。
- 水路勾配を付ける必要がない場合、底版開口のないタイプを利用できます。
- 製品同士の接続部は連結金具の有無が選べます。
- 側壁に排水ドレン孔を配置することで、排水性舗装用側溝としても使用可能です。

＜本体＞　＜蓋版＞

アート模様

施工中

施 工 事 例

▲北栄町/令和４年度市道西園五反田続線道路改良工事

▼鳥取市/市道川端１号線道路改良工事

コンクリート蓋はフラットなので、幅員が狭い道路でも道路幅を有効に活用できます！

交差点部分には、横断用の製品を使用します。
横断用は２種類取り揃えていますので、現場にあった製品をご使用いただけます！

	車道横断用	乗入横断用
写真		
特　長	・本体天端部分は、角欠け防止アングル付なので、摩耗に強く、除雪の際にコンクリートの表面が削れることがない ・大型車の横断に強いため、道路の横断部分などに使用可能	・本体天端部分は、角欠け防止アングル無 ・アングルがない分、車道横断に比べて安価 ・駐車場の出入り口等、車両の横断が比較的少ない箇所に使用可能
グレーチング	グレーチングは4点ボルト固定なので跳ね上がりを防ぎ、車や歩行者に優しい設計になっています。普通目・細目をご用意していますので、現場にあった製品をお選びください。	

標準基礎構造図

【縦断用】

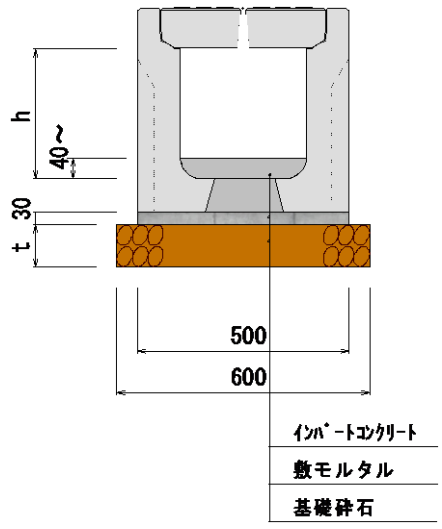

【横断用】

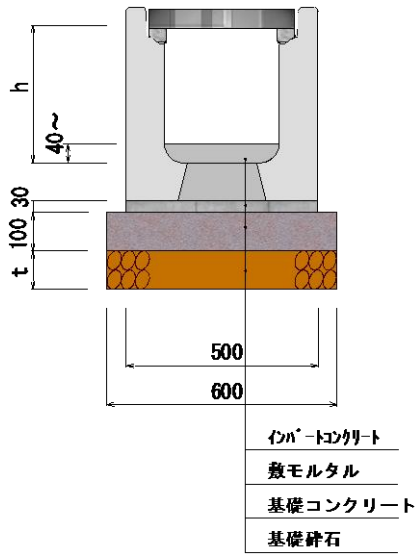

※横断用として利用する区間には、
基礎コンクリートを打設して下さい。

TOPページでご紹介している　右城猛先生の図書を読者の皆様に先着でプレゼントいたします。

『改訂増補 擁壁のトラブル事例から学ぶ』 ・・・ 14 冊

【申し込み方法】
会社名、氏名、住所、電話番号、メールアドレス、弊誌の感想
を明記の上、info@kooge.jp までお送りください。（**※締切：8 月31日（木）**）
※メールの題名を「ライオン通信８月号プレゼント」としてください。
※お一人様１冊とします。