ライオン通信
<URL>http://www.kooge.jp/
Vol. 220　2022 年 4 月 10 日発行
郡家コンクリート工業株式会社
〒680-0433 鳥取県八頭郡八頭町山上 363-17
TEL(0858)73-0500　FAX(0858)73-0535

日々進化②

私が敬愛する第一コンサルタンツの右城猛（うしろたけし）社長は、ホームページ『右城猛の日々進化』の中で「若手技術者に伝えたいこと」として仕事の流儀を書いていらっしゃいます。新入社員だけでなく、中堅、ベテランの方にも大いに参考になること請け合いです。ぜひお役に立てて下さい。
（２０２０年に上梓された『夢を追い求めて〈土木技術者編〉』でもご覧いただけます。）

若手技術者に伝えたいこと

私が心がけてきたこと（２）

3.自分の目で直接確認する

地震や豪雨など災害が起きた場合には、時間の許すかぎり現地に行って、構造物の被害状況を調べるようにしている。新聞や雑誌、テレビなどで報道されていることは嘘ではないが、読者や視聴者の関心を引くのに都合の良い場面だけを切り取っているので、被害状況やその原因を正しく知ることはできない。

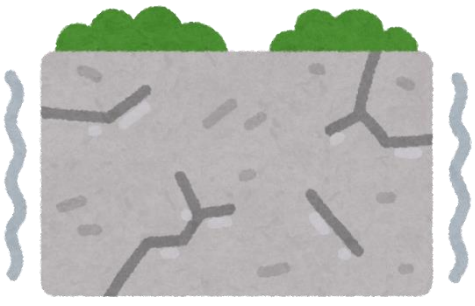

阪神淡路大震災（１９９５年１月１７日）の報道を新聞やテレビで見た時、神戸が全滅した印象を受けた。実際に現地へ行くと、被害の大きいのは特定の狭い地域であること、瓦屋根のトップヘビー構造の古い建物の被害が顕著であること、そこから少し離れると被害を受けてないように見える建物が多いことなど確認でき、新聞のイメージとは随分違うと思ったことであった。

９２１台湾大地震（１９９９年）、新潟県中越地震（２００４年）、熊本地震（２０１６年）で共通していたことは、被害が顕著なのは活断層が地表に現れた周辺の幅１００メートル程度の狭い範囲であることであった。

道路擁壁の地震時の安定性は、技術基準では震度法によって照査することになっている。技術基準に準拠してきちっと設計された鉄筋コンクリート擁壁は耐震性能に優れ、石積みやブロック積みは地震に弱いかというとそうでもない。

新潟県中越地震では、プレキャストＬ型擁壁のたて壁の付け根が折れる現象が、関越自動車道の小千谷市の盛土部や若葉団地でたくさん見られた。破壊した擁壁を『道路土工・擁壁工指針』で照査すると、地震荷重に対して部材応力度は許容応力度以下という結果になった。

ブロック積み擁壁は、常時荷重で計算しても転倒や滑動の安全率が不足するはずなのに、ビクともしていない擁壁が多数見られた。

擁壁の構造よりも活断層からの距離や地形・地質の影響が大きいといえる。このようなことは現地に行かなければわからない。現地に行って、直接自分の目でどんなことが起きているのかを調査することが技術者にとって大切である。

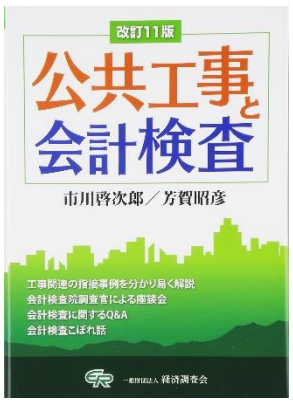

会 計 検 査

『公共工事と会計検査』の改訂 11 版より「会計検査こぼれ話」をご紹介します。
一息ついて読んでいただければ幸いです(^-^)/

著者の**市川　啓次郎(いちかわ　けいじろう)氏**は昭和19年生まれ。
元会計検査院　国土交通総括検査室長を務められていました。
芳賀　昭彦(はが　あきひこ)氏は昭和30年生まれ。
現在、一般財団法人経済調査会技術顧問としてご活躍中です。

会計検査こぼれ話：世界の常識

海外検査では、外国人から曲芸だとか奇跡だとか言われている日本の時刻表の常識でスケジュールを組むと大変な目に遭う。

１４時間もかけて某国の首都に到着し、そこから航空機による移動の後に検査を予定していた翌日に朝、時差ボケで朝早く目覚め、何気なくニュースを見ると、想定外の記録的な降雪による航空便のキャンセル、現地の官公庁の閉鎖等の報道が繰り返し流れている。なんとか交通手段を確保しないと検査どころか、今日、泊まる所もなくなってしまう。我に返り、日本語の通じない世界で、他の航空機の状況や別途の公共交通機関による移動が可能か情報を収集する中、当日の移動が不可能な場合の日程や移動方法の変更について東京に連絡したところ、「どんな手段を使っても今日中に目的地に行って検査しろ」との返答。なんとか鉄路を確保して難を逃れたが、東京の非情さにその晩はヤケ酒。

もう一つ。日本を出発し大空港に到着後、２時間後の乗り継ぎ便で目的地に到着する行程だったが、成田空港での１時間の出発遅れと、入国審査までの待ち時間のせいで、乗り継ぎ便のゲートに辿り着いた時点で、予定便は既に出発済み。「なんだよ！俺たちが悪いのかよ！」とカウンターに向かったものの、「当日の便はもうなく翌日の早朝になる、その日の宿泊は個人で手配しろ」と言われ愕然。怒りもピークに達して我々を運んだ航空会社に、日本語を話せる職員はいないかと確認したが、既に帰宅してしまったとのこと。それでも、「ジャパニーズ・プリーズ！」と叫び続びけると、その会社の別大陸の国にいる日本人職員が時差の関係で勤務時間だったことから、その人との電話交渉で、大空港に近い一流ホテルを格安で確保。最後に、対応してくれた日本人職員は、「日本人はトラブルになると諦めてしまうが、貴方のように、いろいろと言わないとダメですよ！何かあれば私たちを使ってくださいね」と言ってくれたが、世界の常識には、どこまでも筋をとおす調査官魂をもって臨むしかあるまい。　　（Ｍ．Ｓ）

レオちゃんの製品紹介コーナー

◆ 根固めブロック　『床張りブロック』 ◆

こんにちは♪ ライオン通信のレオちゃんです！

今月は、根固めブロック『床張りブロック』をご紹介します！
床張りブロックは、河床の洗掘や浸食、護岸ブロックの浸食を防止することができ、ガッチリと河床を守ります。

河川災害や砂防災害の工事で現場打ちに比べ施工スピードが早くなり、工期短縮になるので、早い復旧が期待できます。
是非ご検討下さい☆

床張りブロックとは？

床張りブロック(根固めブロック･護床ブロック)は、堤防や護岸ブロックの水面下(河床)にある基礎工の周りの洗掘を防止するために設置されるブロックです。
河床洗掘を防止し、護岸ブロックや堤防本体の危険な決壊を防ぐことができます。
ブロックと間詰めコンクリートを一体化することで、河床を強固に守ります。

製品図

特　長

- 中空部の中詰栗石(砕石)により、河川の浄化及び生物の生息を促します。
- 表面に突起のある構造なので、粗度効果により、流水のエネルギーを減少させます。
- ブロックの連結部に間詰コンクリートを打設し結合されるので、一体化された構造になります。
- 施工が容易で、現場条件に適応した施工ができます。

鍛冶屋谷川砂防流路工事

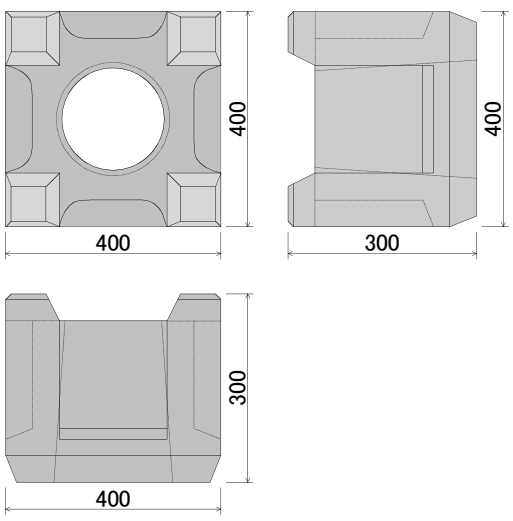

●規格寸法

幅 (mm)	長さ (mm)	厚さ (mm)	参考重量 (kg)
400	400	300	64

次に、施工方法をご紹介します♪

施工方法

1）河床を所定の勾配に整地
2）ブロックをクレーンで吊り上げ、河床に敷設
3）ブロック空隙に中詰栗石を充填し、間詰コンクリートを打設

●平面図・断面図

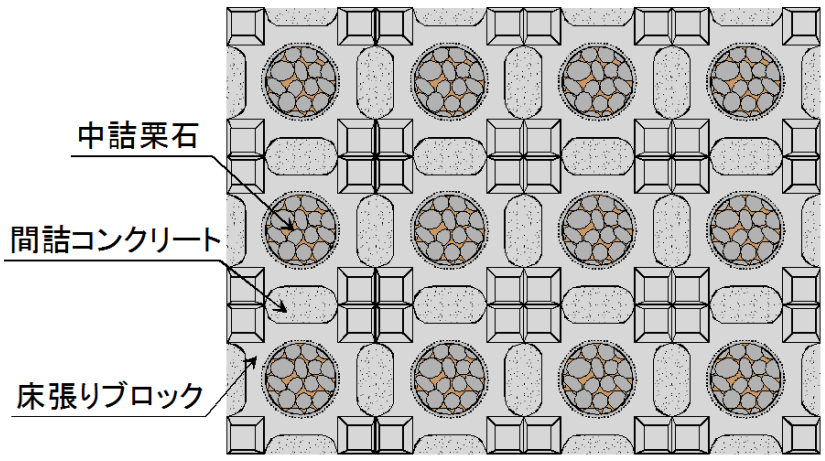

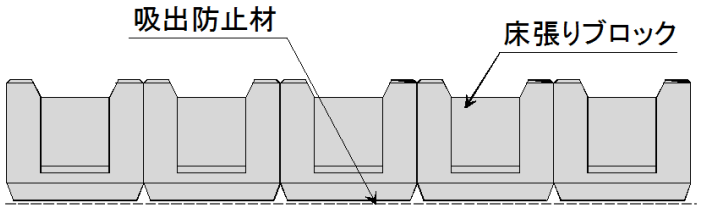

●施工歩掛り（100 ㎡当り）

名 称	規 格	数 量	単 位
コンクリートブロック	400×400×300	625.0	個
土木一般世話役		1.0	人
ブロック工		2.0	人
特殊作業員		1.0	人
普通作業員		4.0	人
中詰栗石工	50～150mm	5.0	m^3
間詰コンクリート工	18N-8-20	3.8	m^3
吸出し防止材設置工	t=10mm	100.0	m^2
ラフターレーンクレーン運転	25t 吊	2.0	日
諸雑費		1.0	%

安免川外砂防災害復旧工事

平野川砂防工事（渓流保全工）

◆ 製品に関するお問い合わせ☆資料請求は
直通電話：0858-73-0500
までお気軽にどうぞ！
FAX：0858-73-0535
E-mail ： info@kooge.jp

◆◇　編集後記

今年の初めは大雪が降ったり、最近では全国各地で地震や暴風などの災害で被害が多く出ています。
自然災害は、いつどこで起こるかわかりません。
「備えあれば憂いなし」といいますが、本当にその通りだと思います。
防災グッズの準備やはぐれた時の集合場所など、もう一度家族と話合い、
見直してみてはいかがでしょうか。　　（土田）