ライオン通信
<URL>http://www.kooge.jp/
Vol.107　平成 24 年 11 月 10 日発行

郡家コンクリート工業株式会社
〒680-0427 鳥取県八頭郡八頭町奥谷 206-1
TEL(0858)72-1154　FAX(0858)72-1614

# 『最近のコンクリート舗装技術の話題』

鳥取県生コンクリート工業組合とセメント協会主催の技術セミナー

**『最近のコンクリート舗装技術の話題』**が１０月４日にとりぎん文化会館で行われました。

社会情勢の変化により LLC（ライフサイクルコスト）の低廉や高耐久性といったコンクリート舗装の長所が再評価されていることもあり、当日は発注機関、建設コンサルタント、建設業界など各方面の方々２００人あまりにご参加をいただき、その関心の高さがうかがえました。またコンクリート舗装のセミナーをこれほどの規模で、広く各界の皆さんに呼びかけて行われるのは稀有な例だとのことで、当日は地元の建設工業新聞以外にセメント新聞社、セメントジャーナル社も東京から取材においでになりました。

セミナーでは国交省鳥取河川国道事務所の井上副所長が「道路事業に関する最近の話題」をテーマに中国地方及び県内の高規格道路の進捗状況などについて講演されました。続いてセメント協会舗装技術専門委員会委員長で東京農業大学の小梁川教授が「コンクリート舗装の現状と今後の展望～LLC での優位性を中心に～」と題して、コンクリート舗装がアスファルト舗装と比べて、LLC で優れていることや、今後はアスファルト舗装ありきではなく、コンクリート舗装との使い分けが重要だと話されました。

このあと大成ロテック事業本部の五島技術部長から「コンクリート舗装施工技術のあれこれ～実施工事事例を中心に～」と題して、施工者の立場からいろいろな事例を講演いただきました。

コンクリート舗装について、多くの方が思っていらっしゃる問題点は以下のようなものだと思います。

**１、　交通開放に時間がかかる**
**２、　騒音が大きい**
**３、　補修や維持が大変**

と思いますが、

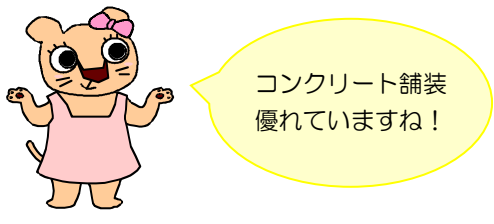


**１や２は新しい材料や工法により今では大幅に改善できますし、３についてはメンテナンスフリーが実証されています。**

また、費用についてもコンクリート舗装はアスファルト舗装に比べ、初期費用は１㎡につき数千円高いのですが、維持修繕がないため１０年ほどで優位になります。

今回のセミナーでコンクリート舗装の良さを見直すきっかけになり、全国でその普及に繋がってほしいと関係者は切に望んでいます。

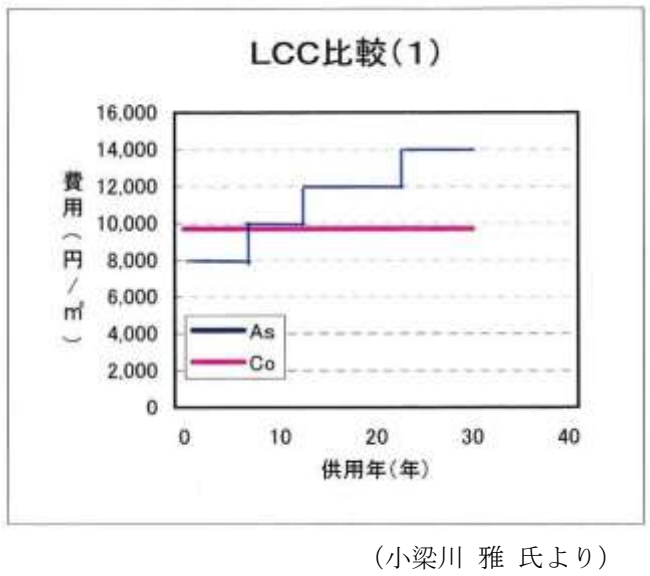


（小梁川 雅 氏より）

# 会計検査Q＆A

今月も、『公共工事と会計検査』の改訂8版より「会計検査 Q＆A」をご紹介します。
一息ついて読んでいただければ幸いです(^−^)/

著者の市川 啓次郎（いちかわ けいじろう)氏 は 昭和 19 年生まれ。
元会計検査院 国土交通統括検査室長を務め、現在は財団法人経済調査会の技術顧問としてご活躍中です。

## 今月の質問 ： 技術の専門研修を？

### 質 問

最近の会計検査院の工事に関する指摘では設計に関する指摘が多いのが目立つとともに、構造計算等に関するかなり専門性の高い内容のものも含まれている。調査官に対し構造計算等に関する専門研修を行っているのか？

### 回 答

会計検査院では、新入職員研修から始まって各階層ごとに相当きめ細かな研修を実施しています。そのため群馬県の安中市に合宿研修施設を保有しています。実践的な専門研修のカリキュラムの中には当然工事研修も入っています。研修所には工事検査実習棟なる施設もあり、土木、建築に関する実物大の各種構造物モデルを展示しており、会計検査院の工事検査に関する力の入れようを窺(うかが)うことができます。

とはいえ、各種研修では工事検査に関する基本的事項についての研修は行いますが、構造計算のような専門分野までは踏み込んだものまではやっていません。

調査官がまず勉強するのはこれまでの指摘事例ですから、最近のように設計に関する指摘が多いと、若い調査官たちもその内容を一所懸命勉強します。自分が検査していくなかでそれと同様の事態があったら、それは直ぐ指摘につながるからです。したがって、同種の指摘が続くということになります。

また、いわゆる工事検査課に配属されている調査官にはそれぞれ得意分野があり、その分野に関してであれば、専門の技術者と十分議論できるだけの知見を持っており、そうした積み重ねが専門性の高い指摘につながっているといえます。

さらに、最近導入されたのが「検査技法集中解説研修」です。この研修は、毎年年末に院内で行われるもので、その年検査報告になった案件の中からいくつかを選んで、発見の端緒から検査で抑えるべきポイントなどについて担当した調査官が詳しく解説します。若い調査官たちに人気の高い実践的研修で、工事検査の分野でも大いに成果をあげているようです。

# レオちゃんの製品紹介コーナー

## ◆◇◆◇　テールアルメ･スーパーテールアルメ･アクアテール35　◇◆◇◆

こんにちは！ ライオン通信のレオちゃんです♪
今月はＪＦＥ商事テールワン株式会社様の補強土壁工法のご紹介です！
おなじみのテールアルメ、実績をグングン伸ばすスーパーテールアルメ、水中用に開発されたアクアテールア３５など多彩な顔ぶれです。
小紙２月号で製造開始のお知らせをした『アクテール３５』も施工完了しましたので掲載いたします。

JFE商事テールワン株式会社
東京本社　テールアルメ営業部
〒136-0071　東京都江東区亀戸 2-22-17
TEL：03-5836-7573　FAX：03-5836-7585

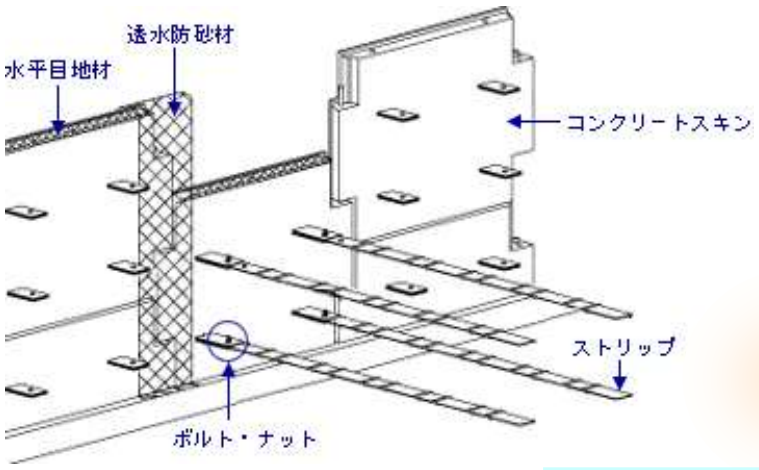


**テールアルメ**とは
崩壊しようとする土粒子自体を**ストリップ**と呼んでいる帯状鋼材との摩擦力で拘束し、安定させ、土の持つ柔軟性はそのままに、垂直で安定した土構造物を構築することが出来る工法です。

アクアテール３５

まずは　アクアテール３５♪

施工中

**特　長**
① 壁厚を厚くし、流水に対する安定性確保（塩害地域の適用も可能）
② 幅広ストリップの使用により、補強材延長を削減
③ 盛土層厚の改善により、総転圧回数を低減（層厚２５㎝→３０㎝）
④ 抜群の安定感で施工時の微調整が軽減
⑤ テールアルメ工法との併用が可能

京都府福知山市　舞鶴福知山線現場です。
アクアテール３５の前には「由良川」が流れています。

テールアルメ♪

鳥取県岩美郡　駟馳山（しちやま）バイパス現場です。
福部町側にもスーパーテールアルメを納入しています。

京都府京都市　京都縦貫自動車道現場です。
こちらの現場には何壁分も製品が出荷されました。

スーパーテールアルメ♪

山口県萩市　市道鈴毛台（すずもだい）線現場です。
スーパーテールアルメは施工も早く、見た目もスッキリです。

施工中

「土」の力、自然の力を最大限に引き出す工法で、地震にも強い補強土壁です。
安全・安心な街づくりのために･･･ぜひご検討ください！

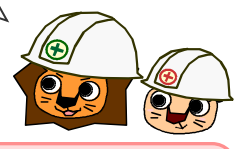

◆製品に関するお問い合わせ☆資料請求は

直通電話 ： 0858-73-0500　までお気軽にどうぞ！
FAX ： 0858-73-0535　E-mail ： info@kooge.jp

◆ ◇ ◆ 編 集 後 記 ◆ ◇ ◆

当地では、『秋らしさ』を通り過ぎて、冬が駆け足で迫ってきているようです。冷たい雨が続き、大山は雪で白くなりました。先月のコンクリート舗装セミナーには、多くの方にご参加いただきありがとうございました。参加者の方からご好評をいただき、主催者側の一人としてお礼申し上げます。今後も新しい情報など発信していきますので、ご意見等ございましたら教えてください。　（山根）