ライオン通信
<URL>http://www.kooge.jp/
Vol. 225　2022 年 9 月 10 日発行
郡家コンクリート工業株式会社
〒680-0433 鳥取県八頭郡八頭町山上 363-17
TEL(0858)73-0500　FAX(0858)73-0535

鳥取県の生コン積算価格ＵＰ

この度、鳥取県の生コン積算価格が２,０００円/㎥上がりました。８月１０日以降の起工決裁から適用です。

鳥取地区は、平成２８年４月に積算が７００円下がり、それ以降は１１,９００円のままでしたが、永く需要の減少や販売価格の低下により、私たちは経営ができないところまで追いつめられていました。工場の集約化も実施し、当地では４工場になり、これ以上集約化すると、安定供給ができなくなる状態になっていました。

このような状況を脱すべく、昨年１０月、積算に関わらず２,０００円値上げしました。お客様には、１年近く『逆さや』で購入していただき、大変な難儀をおかけし申し訳なく思っていましたが、ようやく解消でき安堵しています。それでも米子地区１８,５１０円、倉吉地区１７,０５０円と比べると、鳥取地区は大きく見劣りします。昨年からセメントが２,０００円／ｔ値上げ、その後も燃料をはじめ、砕石、砂、混和剤等すべてのコストが大幅に値上がりをしました。プーチンの戦争の影響で、未だに全ての材料が値上がり進行中で、セメントメーカーは既に来年の値上げについても宣告してきています。今後の原価上昇は、先の見通しが立ちません。

今回の積算価格上昇は、大変ありがたいことではありますが、セメント２,０００円／ｔの値上がりは、生コン１㎥に換算すると約１,３００円の原価アップになり、骨材・混和剤等の値上がりを考慮すると、今回の２,０００円は材料代に「食われている」状態です。

今後も、遠からぬうちに再度の値上げをお願いするかもしれませんが、組合員一丸となり、知恵を出し合い品質向上、輸送の効率化などに取り組み、お客様に喜んでいただけるよう頑張りますので、これからも「組合生コン」をよろしくお願い致します。

現在の積算価格（２１－８－４０）

地区	生コン価格（円/㎥）
鳥取地区	１３，９００
倉吉地区	１７，０５０
米子地区	１８，５１０
松江地区	１９，０２０
岡山地区	１５，９５０
広島地区	１５，４５０
山口地区	１６，７５０～２０，０５０

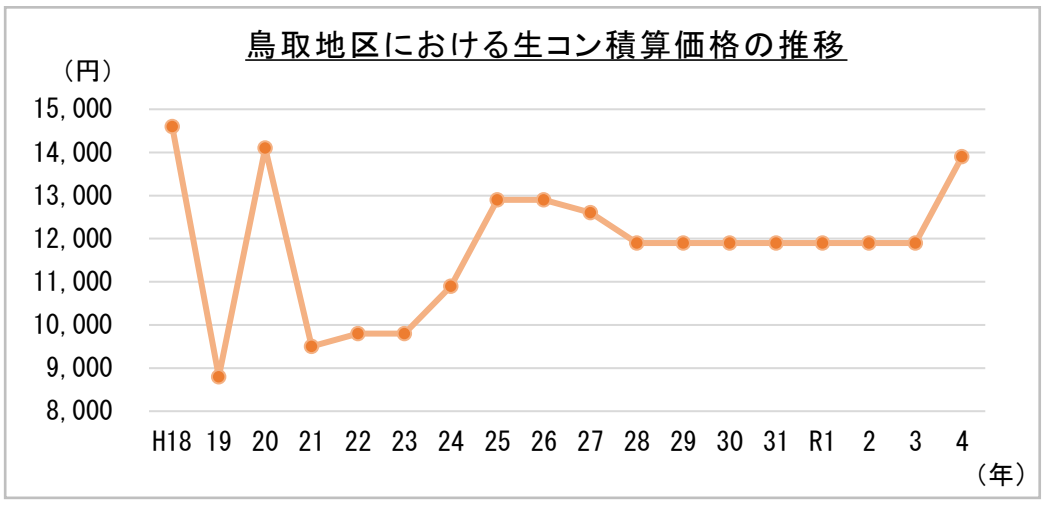

★１０月号からは引き続き右城猛先生の「日々進化」を掲載します。

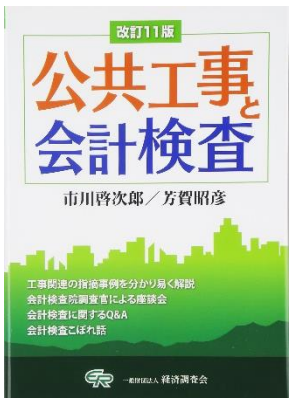

会 計 検 査

『公共工事と会計検査』の改訂 11 版より「会計検査こぼれ話」をご紹介します。
一息ついて読んでいただければ幸いです(^-^)/

著者の**市川　啓次郎(いちかわ　けいじろう)氏**は昭和19年生まれ。
元会計検査院　国土交通総括検査室長を務められていました。
芳賀　昭彦(はが　あきひこ)氏は昭和30年生まれ。
現在、一般財団法人経済調査会技術顧問としてご活躍中です。

会計検査こぼれ話：検査の穴

　検査中のエレベータ、喫煙スペース、トイレ、売店など色々な人が集まる場所は面白い。面が割れてない時は、知らんぷりで外を見たり下を向いたりしながら黙って聞かせて頂いている。

（エレベータの中、調査官の数人が同乗）

「そんなに書類を持って、どうしたんだよ」「今日から会検でさ、相当ウルサイのが来てるらしく、いつも大物ぶってる課長なんかピリピリしちゃって、情けないよ」「ウチはこの前終わってセーフだよ。終わったら慰労会やってやるから頑張ってちょうだい！」

（喫煙スペース）

「〇〇さんとこ、今、大変らしいよ。かなり粘着質の調査官で、何を言っても納得してもらえなくて。その証拠を出せと言われたんだけど、文書の保存期間を過ぎたと思われて廃棄されてるらしく、うろ覚えで答えたら、ますますヤバくなったみたいだ」「じゃ、今からコンサルに作らせなよ。いつも面倒見てやってんだから、それくらいはさせろよ」「そうだな、何か紙に書いてあって、これが証拠だと、今、見つかりましたと言い張ればいいんだよな。言ってやるよ」

その、粘着質な野郎は俺だと、もう一本に火をつけた。

（トイレ）

「さあ、長くなりそうだから、気を引き締めて行くか」と連れションで気合を入れる上司と部下。「もう、参ったよ～、何で分かんないかな～、俺の説明悪いか？」と語り合う人達。「フ～、終わった～」と独り言を言う人。

　これらの空間は検査の穴場である。受検庁の皆様は相当注意を払っているはずだが、人間、気を許す場所は、なかなか、どうして。しかし、別の効果もあるようで、バラバラだった部屋が共通の敵が現れたことで、自然に全員野球となり、結束力と団結力が高まり、以後、仕事がスムーズになったと変な感謝をされたこともある。（A.H）

レオちゃんの製品紹介コーナー

●○　かんたん側溝（落ち蓋タイプ）○●

こんにちは！
ライオン通信のレオちゃんです♪

今月は、Ｕ字側溝『かんたん側溝(落ち蓋タイプ)』のご紹介です。
これまで鳥取県内の多くの現場に納入してきました。
水路幅Ｂ２５０～Ｂ５００まで取り揃えていますので、現場にあった規格をお選びいただけます。

今月は、近年の納品した現場の施工例をご紹介します。

是非ご検討ください＾＾

特　長

- 製品の開口部が納品時に上を向いているため、反転不要で施工が容易です。
- 蓋版はズレ止め機能が付いているので、磨耗・角欠けを防止します。
- 蓋版上部はアート模様（小水路）により、すべり止め・排水機能を備えています。
- 蓋版中央部に連続スリット（面排水）を設け、集水性・排水性を高めました。
- 蓋版は高齢者・身障者・視覚障害者などに配慮したバリアフリーデザインです。
- 側面が等厚タイプもご用意しており、従来のU型側溝のような張り出しがないため、転圧が容易に出来ます。（横断用は等厚タイプが標準です。）
- Ｔ－２５荷重に対応しています。
- 底版コンクリートを調整することで道路勾配に関係なく水路勾配が自由に付けられます。
- 底版調整コンクリートの施工が簡単です。
- 水路勾配を付ける必要がない場合、底版開口のないタイプを利用できます。
- 製品同士の接続部は連結金具の有無が選べます。
- 側壁に排水ドレン孔を配置することで、排水性舗装用側溝としても使用可能です。

施工中

施工事例

▲鳥取市/市道川端１号線道路改良工事

▲鳥取市/(浸水)第３３工区下水道工事

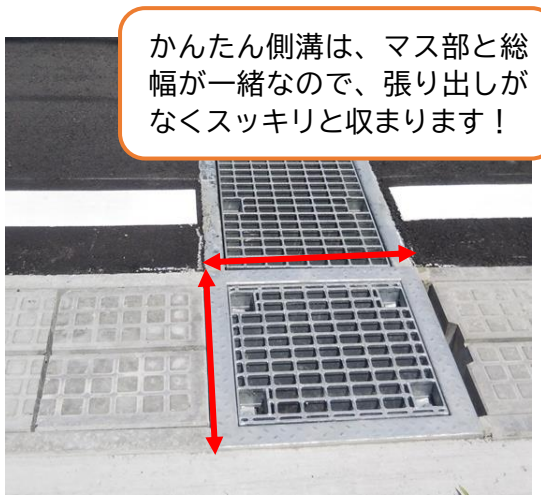

かんたん側溝は、マス部と総幅が一緒なので、張り出しがなくスッキリと収まります！

コンクリート蓋はフラットなので、幅員が狭い道路でも道路幅を有効に活用できます！

交差点部分には、横断用の製品を使用します。
横断用は２種類取り揃えていますので、現場にあった製品をご使用いただけます！

	車道横断用	乗入横断用
写真		
特　長	:)本体天端部分は、角欠け防止アングル付なので、摩耗に強く、除雪の際にコンクリートの表面が削れることがない :)大型車の横断に強いため、道路の横断部分などに使用可能	:)本体天端部分は、角欠け防止アングル無 :)アングルがない分、車道横断に比べて安価 :)駐車場の出入り口等、車両の横断が比較的少ない箇所に使用可能
グレーチング	グレーチングは4点ボルト固定なので跳ね上がりを防ぎ、車や歩行者に優しい設計になっています。普通目・細目をご用意していますので、現場にあった製品をお選びください。	

標準基礎構造図

【縦断用】

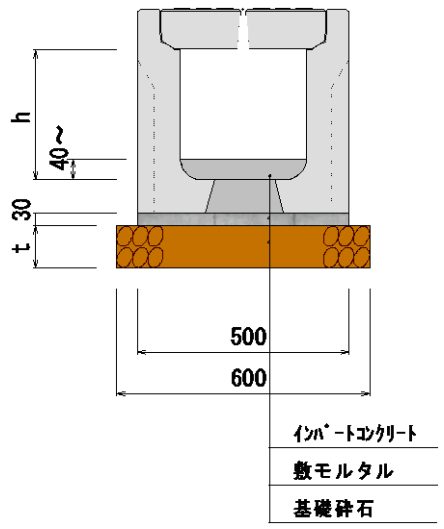

【横断用】

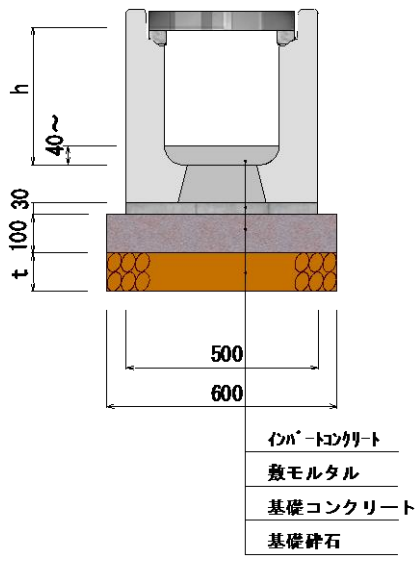

※横断用として利用する区間には、基礎コンクリートを打設して下さい。

【編集後記】

毎年４月と９月に全国交通安全運動が行われます。
今年は９月２１日(水)～３０日(金)まで秋の全国交通安全運動が行われ、重点項目は『子供と高齢者を始めとする歩行者の安全確保、夕暮れ時と夜間の歩行者事故等の防止及び飲酒運転の根絶、自転車の交通ルール遵守の徹底』です。
普段の運転では意識していないこともあると思いますので、もう一度気を引き締めて運転していきましょう。　（土田）

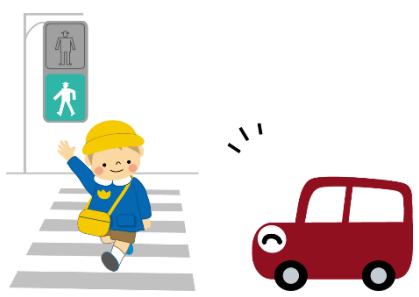

<URL>http://www.kooge.jp/　　<e-mail>info@kooge.jp